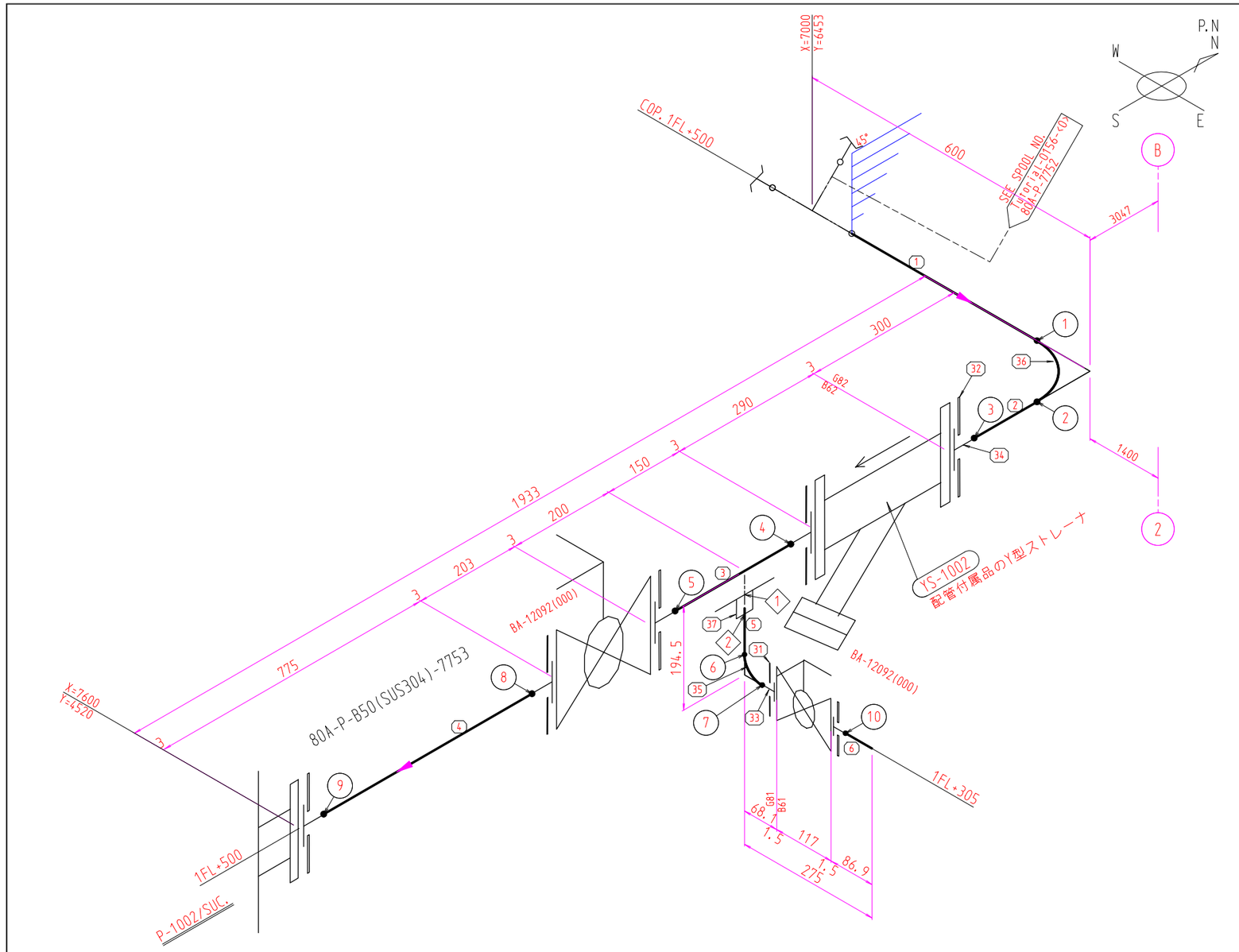

No.	名称	サイズ	型式	材質	規格	台数	注記
	ボール弁	20A 10K	10K RF FULL BORE	SCS13	VENDOR STD	1	BA-12092(000)
	ボール弁	80A 10K	10K RF FULL BORE	SCS13	VENDOR STD	1	BA-12092(000)
	Y型ストレーナ	80A				1	YS-1002
B61	ボルト	M12	50mm B SEMI.F MACH'N	SS400	20A	8	Uni Chrome
B62	ボルト	M16	65mm B SEMI.F MACH'N	SS400	80A	40	Uni Chrome
	ナット	M12	10mm B SEMI.F HEX.	SS400	20A	8	Uni Chrome
	ナット	M16	13mm B SEMI.F HEX.	SS400	80A	40	Uni Chrome
G81	ガスケット	20A	1.5mm 10K	V#6500	バルカー	2	半角10文字
G82	ガスケット	80A	3.0mm 10K	V#6500	バルカー	5	半角10文字
1	バイプ	80A	400.mm Sch10S BE	SUS304TP	JIS G3459	1	半角10文字
2	バイプ	80A	135.mm Sch10S BE	SUS304TP	JIS G3459	1	半角10文字
3	バイプ	80A	250.mm Sch10S BE	SUS304TP	JIS G3459	1	半角10文字
4	バイプ	80A	675.mm Sch10S BE	SUS304TP	JIS G3459	1	半角10文字
5	バイプ	20A	86.mm Sch40 BE-PE	SUS304TP	JIS G3459	1	半角10文字
6	バイプ	20A	56.mm Sch40 BE-PO	SUS304TP	JIS G3459	1	半角10文字
	バイプ計	20A	0.2m Sch40	SUS304TP	JIS G3459	1	半角10文字
	バイプ計	80A	1.5m Sch10S	SUS304TP	JIS G3459	1	半角10文字
37	ボス	20A	Sch80 SW-F	SUS304	JIS B2316	1	半角10文字
36	90° エルボ	80A	Sch10S BW	SUS304	JIS B2312	1	半角10文字
35	90° エルボ	20A	Sch40 BW	SUS304	JIS B2312	1	半角10文字
34	スタブエンド	80A	10KxSch10S FF	SUS304	AES-P0728	5	半角10文字
33	スタブエンド	20A	10KxSch40 FF	SUS304	AES-P0730	2	半角10文字
32	フランジ	80A	10K LJ	SS400-ZN	JIS B2220	5	Galvanized
31	フランジ	20A	10K LJ	SS400-ZN	JIS B2220	2	Galvanized
No.	名称	サイズ	型式	材質	規格	台数	注記

PMSはB50(2502)を選択する。

トレーニング目的で作成したサンプルです。

一般弁のボール弁は
アクチュエータ方向も設定します。
1:流れ方向に対し右90度　です。

	スペックラインマーク	運転温度 ℃	運転圧力 MPaG	設計温度 ℃	設計圧力 MPaG	耐圧 MPaG	媒体	気密 MPaG	媒体	ラインコメント
1	80A-P-B50(SUS304)-7753	120	1.3729	120	1.3729	2.0594		1.5102		

	適用法規	管材料 識別色	溶接仕様	RT (%) SHOP BW	SW	BW	SW	PT NW	MT BW	SW	RT (%) FIELD BW	SW	BW	SW	PT NW	MT BW	SW	熱処理 PWHT	塗装仕様 塗装色 裸部	裸部	断熱部	断熱 記号	断熱 仕様	厚さ (mm)
1																								0

	接続数	Dxl
BW	10	24
SW	2	2
SO	0	0
SCRD	0	0
TS	0	0
BLT'G	7	17

訂番	記事	年月日	署名	承認
訂正				

承認	Hexagon	25/01/01
検図	(Inter)	25/01/01
設計	EYEPIPE	25/01/01
製図	EYECAD	25/01/01

客先
EYEPIPEトレーニング Ver.X
○○プラント設備工事　横浜事務所
日本インターグラフ株式会社

名称
80A-P-B50(SUS304)-7753

尺度	Job	親図番
NONE	Training	PIPE-0101

図番 Tutorial-0157　訂番 0